TUBES SILICONE TUBE TAPE

Comptabilité avec les différents rubans

TubeTAPE-Atop

Tube silicone 16 x 16 mm pour rubans de 10 à 12 mm
H11346

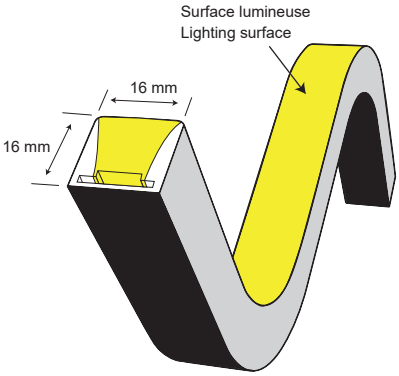

Pliage vertical

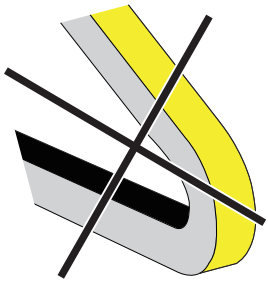

Pliage excessif

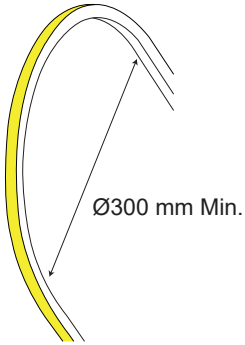

Pliage maximal

Accessoires de pose

TubeCAP-A1

TubeCAP-A2

TubeCAP-A3

TubePROFIL-A

TubeCLIPS-A

Rubans compatibles

SMARTTAPE3020-5 / H11254	PURETAPECOB528-COLD / H11252
SMARTTAPE6020-5 / H11253	PURETAPE6020-COLD / H10537
SMARTTAPE3020 / H10596	PURETAPECOB528-WARM / H11251
SMARTTAPE6020-24 / H11255	PURETAPE6020-WARM / H10535
COLORTAPE6020 / H10541	PURETAPE12020-WARMCOLD / H10539
UVTAPE6020 / H10771	COLORTAPE6020-WARM / H10542 *C'est le seul ruban en 12 mm compatible avec le TubeTAPE-Atop*

TubeTAPE-Aside

Tube silicone 16 x 16 mm pour rubans de 10 mm

H11347

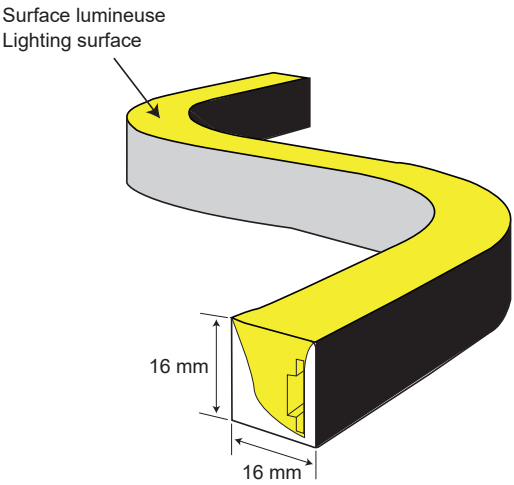

Pliage Horizontal

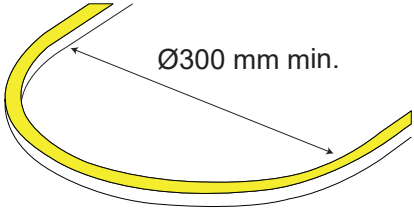

Pliage maximal

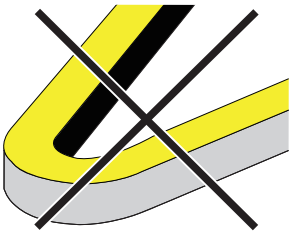

Pliage excessif

Accessoires de pose

TubeCAP-A1

TubeCAP-A2

TubeCAP-A3

TubePROFIL-A

TubeCLIPS-A

Rubans compatibles

SMARTTAPE3020-5 / H11254
SMARTTAPE6020-5 / H11253
SMARTTAPE3020 / H10596
SMARTTAPE6020-24 / H11255
COLORTAPE6020 / H10541
UVTAPE6020 / H10771

PURETAPECOB528-COLD / H11252
PURETAPE6020-COLD / H10537
PURETAPECOB528-WARM / H11251
PURETAPE6020-WARM / H10535
PURETAPE12020-WARMCOLD / H10539

TubeTAPE B

Tube silicone 12 x 20 mm pour rubans de 10 mm

H11353

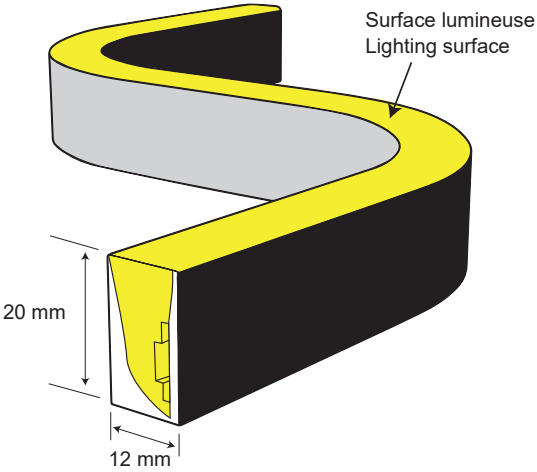

Pliage Horizontal

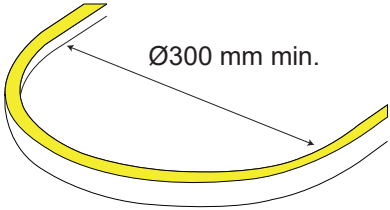

Pliage maximal

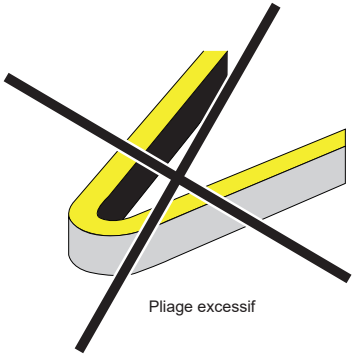

Pliage excessif

Accessoires de pose

TubeCAP-BC1

TubeCAP-BC2

TubeCAP-BC3

TubeCAP-BC4

TubePROFIL-B

TubeCLIP-B

Rubans compatibles

SMARTTAPE3020-5 / H11254
SMARTTAPE6020-5 / H11253
SMARTTAPE3020 / H10596
SMARTTAPE6020-24 / H11255
COLORTAPE6020 / H10541
UVTAPE6020 / H10771

PURETAPECOB528-COLD / H11252
PURETAPE6020-COLD / H10537
PURETAPECOB528-WARM / H11251
PURETAPE6020-WARM / H10535
PURETAPE12020-WARMCOLD / H10539

TubeTAPE-C

Tube silicone 12 x 20 mm 3 faces pour rubans de 10 mm

H11353

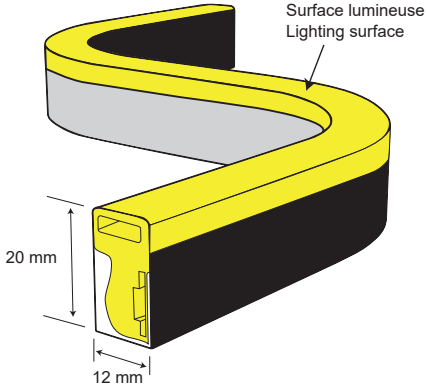

Pliage Horizontal

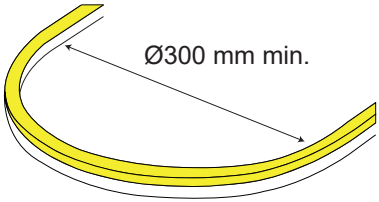

Pliage maximal

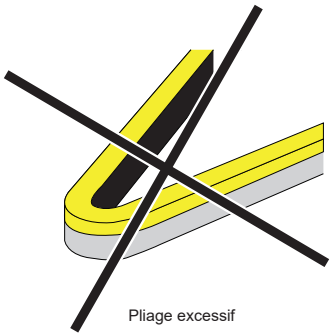

Pliage excessif

Accessoires de pose

TubeCAP-BC1

TubeCAP-BC2

TubeCAP-BC3

TubeCAP-BC4

TubePROFIL-C

TubeCLIP-C

Rubans compatibles

SMARTTAPE3020-5 / H11254
SMARTTAPE6020-5 / H11253
SMARTTAPE3020 / H10596
SMARTTAPE6020-24 / H11255
COLORTAPE6020 / H10541
UVTAPE6020 / H10771

PURETAPECOB528-COLD / H11252
PURETAPE6020-COLD / H10537
PURETAPECOB528-WARM / H11251
PURETAPE6020-WARM / H10535
PURETAPE12020-WARMCOLD / H10539

Précautions d'installation

Les tube TUBETAPE doivent toujours être utilisés avec les accessoires de pose de la gamme

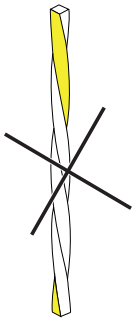

Ne pas torsader

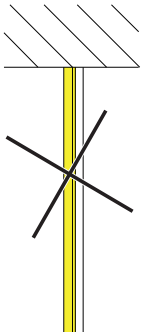

Ne pas suspendre

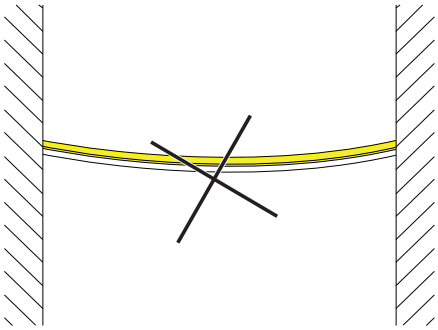

Ne pas Laisser s'affaisser

Il est recommandé de toujours vérifier le bon fonctionnement d'un ruban <u>avant</u> son installation (en profilé alu ou TUBETAPE)

Etapes pour l'utilisation d'un TUBETAPE

1 - Préparer la longueur de TUBETAPE à installer

2 - Mettre en place les clips ou profil sur le support recevant le TUBETAPE (prévoir les fixations adaptées au support)
Veillez à bien respecter les rayons de courbures afin de ne pas détériorer le ruban

3 - Dérouler la bonne longueur de tube tape sur une surface plane et propre

4 - Préparer le Flex led à installer : IP20 uniquement, largeur 10mm maximum (sauf pour le TubeTAPE-Atop qui accèpte des largeurs de ruban de 12 mm).
IMPORTANT : Retirer les câbles prémontés et la gaine thermique du ruban.

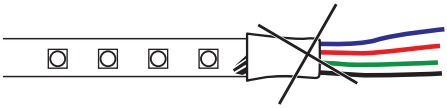

5 - Souder un strap sur la PCB du ruban afin de fixer le tire câble du TUBETAPE

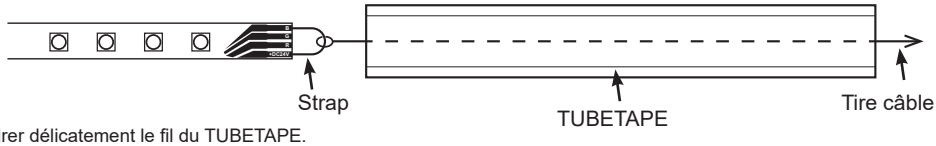

6 - Tirer délicatement le fil du TUBETAPE.
Il est fortement conseillé d'être 2 pour cette étape.
Une personne doit guider le ruban avec précaution pour ne pas accrocher les leds sur l'entrée du TUBETAPE.
La seconde personne doit tirer le filin délicatement.

7 - Dessouder le strap préalablement installé.

8 - Valider le bon fonctionnement du ruban à l'intérieur du TUBETAPE.

9 - Coller les bouchons avec un mastic silicone monocomposant.

10 - Laisser sécher.

11 - Installer le TUBETAPE dans les cilps ou profils préalablement installés sur le support.